ПластРДК
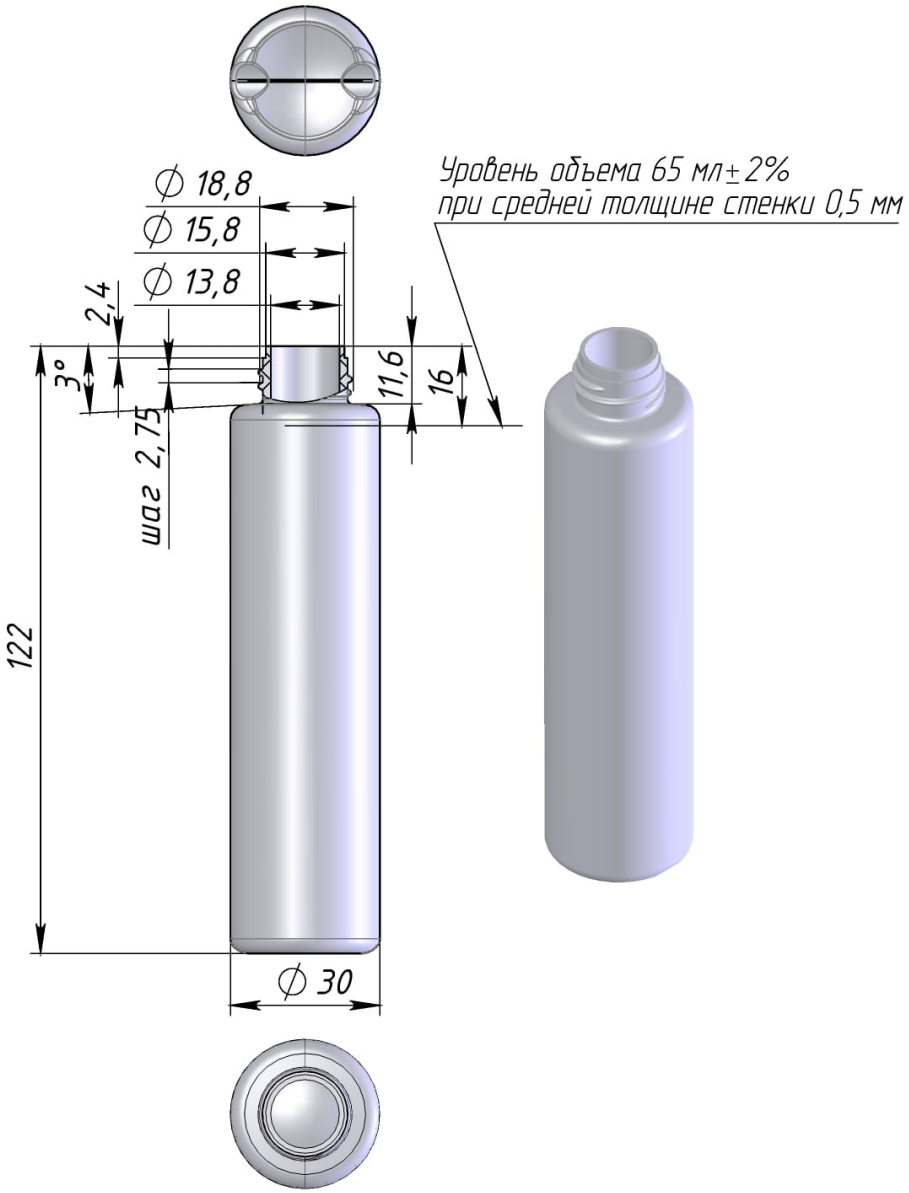
Флакон круглый
70 мл